NEAR®

IG4M

ALTAVOCES PARA EXTERIORES Y TODO TIPO DE AMBIENTE

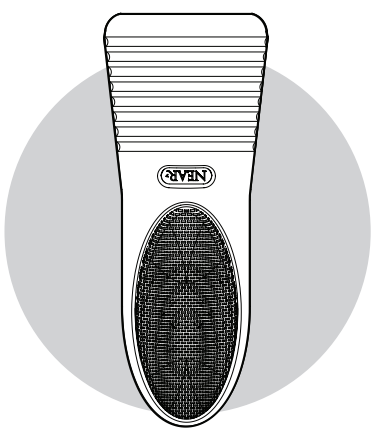

El **IG4M de NEAR®** es un altavoz "satélite" de banda ancha limitada, pensado para usarse con un subwoofer y un amplificador de potencia con un filtro paso alto de 90Hz, 18db/octava (cruzado) como el que se incluye en los amplificadores de la serie XL de NEAR. Su dispersión de 120 grados implica que se requieren menos altavoces para cubrir un área con un sonido con gran claridad que los sistemas de la competencia con una dispersión de 60 grados; cada persona que se encuentre en el área de cobertura escuchará un sonido de gran rendimiento sin zonas "muertas" extremadamente fuertes y con baja fidelidad.

El IG4M ofrece un diseño máximo de sistema y de flexibilidad de cableado. Los integradores pueden elegir entre alimentar los altavoces satélite IG4M con un amplificador de baja impedancia o una línea de 70V. La selección de los niveles de potencia de 70V o la operación de baja impedancia se realiza a través de un interruptor giratorio localizado bajo una cubierta protectora. En la parte inferior de la carcasa del IG4M hay dos conectores "Perfect Fit" de clasificación IP-67 que permite un cableado conveniente en cadena de diversos altavoces en una sola línea de señal. La toma del conector y las clavijas incluidas están codificadas para evitar problemas de polaridad en el cableado, mientras que su diseño de doble junta tórica evita el ingreso de agua y polvo para mantener una integridad de señal a largo plazo. Los altavoces IG4M son realmente resistentes a la intemperie, no solo "resistentes al clima", y pueden usarse estando totalmente expuestos a los elementos. Las carcasas son de polietileno transparente de baja densidad lineal que repele la humedad, el polvo y los químicos. Los pigmentos inhibidores de rayos UV están integrados de manera uniforme por todo el material para que el sol no decolore los altavoces.

Lo mejor de todo es la calidad de sonido. El diseño de amplia dispersión del IG4M y sus componentes de alta tecnología garantizan un sonido bien balanceado y realista en cada nivel de volumen sin fatiga. Los altavoces satélite IG4M utilizan altavoces de graves con Tecnología de Diaftragma de Metal (MDT) y altavoces de agudos de aleación de metal de 1 pulgada, ambos con Tecnología de Suspensión de Fluido Magnético (MLS).

1 Características de los altavoces IG4M de NEAR

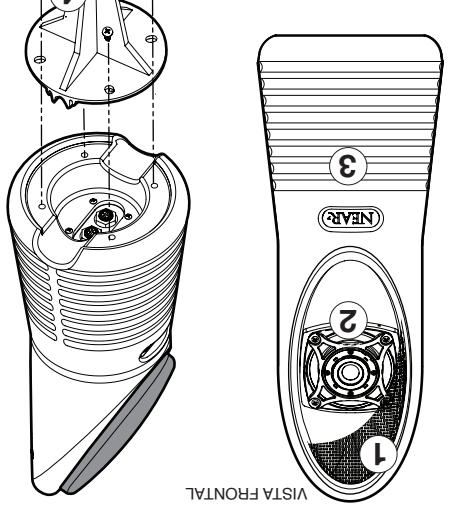

1. Rejilla protectora
2. Diaftragmas de aleación de metal en altavoces de graves y de agudos
3. Carcasa moldeada ultra-resistente con inhibidores de rayos UV
4. Estaca para altavoz incluida, para montaje sobre el terreno
5. Dos (2) enchufes de conector "Perfect Fit" con clasificación IP-67
6. Canales de cableado/ conductos (por debajo)
7. Interruptor giratorio de 70V/16 ohmios ubicado bajo la cubierta protectora (consulte la sección 2)

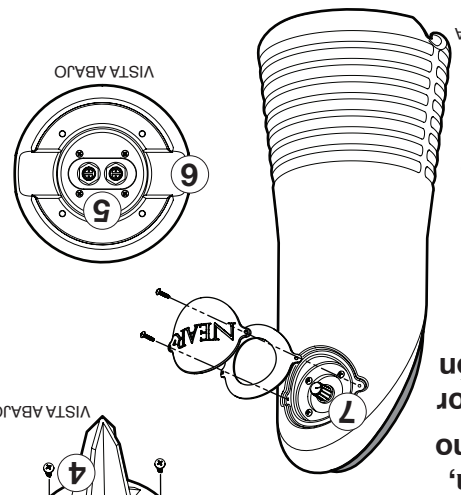

2 Seleccionador del interruptor giratorio para ajustar la potencia del IG4M

Los integradores pueden elegir entre alimentar los altavoces satélite del IG4M con un amplificador de baja impedancia o una línea de 70V. La selección de los niveles de potencia de 70V o la operación de baja impedancia se hace a través de un interruptor giratorio localizado bajo una cubierta protectora. Al usarlo en modo de baja impedancia, la carga de 16 ohmios del satélite permite conectar en paralelo hasta cuatro IG4M y ser alimentados de manera segura por receptores AV típicos.

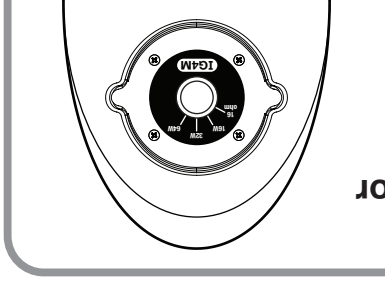

VISTA TRASERA
(Con la cubierta protectora retirada)

NEAR®

IG4M

ALTAVOCES PARA EXTERIORES Y TODO TIPO DE AMBIENTE

GUÍA DE INSTALACIÓN Y CONFIGURACIÓN DE INICIO RÁPIDO

© 2018 Bogen Communications, Inc.
Las especificaciones están sujetas a cambios sin previo aviso.

740-00040Bsp
1807

GARANTÍA LIMITADA: Exclusión de ciertos daños

El altavoz de **IG4M de NEAR®** tiene garantía de estar libre de defectos en sus materiales y en su mano de obra por 5 (cinco) años a partir de la fecha de venta al comprador original.Cualquier pieza de cualquier producto NEAR cubierta por esta garantía que, con la instalación y el uso normales, se vuelva defectuosa (según lo confirme Bogen tras la inspección), durante el período de garantía aplicable, será reparada o reemplazada por Bogen, a elección de Bogen, siempre que el producto sea enviado con seguro y prepagado a: Departamento de servicio de fábrica de Bogen, 4570 Shelby Air Drive, Suite 11, Memphis, TN 38118 Estados Unidos. El producto reparado o reemplazado será devuelto a usted con flete prepagado. Esta garantía no se extiende a cualquiera de nuestros productos que hayan estado sujetos a abuso, mal uso, almacenamiento inapropiado, negligencia, accidente, instalación inapropiada o hayan sido modificados o reparados o alterados de alguna manera en absoluto, o donde el número de serie o el código de fecha haya sido retirado o anulado.

LA ANTERIOR GARANTÍA LIMITADA ES LA ÚNICA Y EXCLUSIVA GARANTÍA DE BOGEN Y EL REMEDIO ÚNICO Y EXCLUISVO DEL COMPRADOR PARA LOS PRODUCTOS NEAR. BOGEN NO HACE GARANTÍAS DE NINGÚN TIPO, YA SEA EXPRESAS O IMPLÍCITAS, Y TODAS LAS GARANTÍAS IMPLICADAS DE COMERCIABILIDAD O IDONEIDAD PARA UN FIN EN PARTICULAR SON NEGADAS POR LA PRESENTE Y EXCLUIDAS HASTA EL PUNTO MÁXIMO PERMITIDO POR LA LEY. La responsabilidad de Bogen que surja de la fabricación, venta o provisión de productos NEAR o su uso o eliminación, ya sea basada en la garantía, contrato, agravio o de otra forma, estará limitada al precio del producto. **EN NINGÚN EVENTO BOGEN SERÁ RESPONSABLE DE DAÑOS ESPECIALES, INCIDENTALES O CONSECUENCIALES (INCLUYENDO, SIN ESTAR LIMITADO, A DAÑOS POR PÉRDIDA DE GANANCIAS, PÉRDIDA DE DATOS O PÉRDIDA DE USO) QUE SURJAN DE LA FABRICACIÓN, VENTA O PROVISIÓN DE PRODUCTOS DE NEAR, INCLUSO SI BOGEN HA SIDO INFORMADO DE LA POSIBILIDAD DE DICHOS DAÑOS O PÉRDIDAS.** Algunos estados no permiten la exclusión o limitación de daños incidentales o consecuenciales, por lo que la limitación o exclusión de arriba podría no aplicar a usted.

Esta garantía le brinda derechos legales específicos, y también podría tener otros derechos que varíen de un estado a otro. Los productos NEAR que hayan perdido su garantía también serán reparados por el departamento de servicio de fábrica de Bogen -- misma dirección que la indicada arriba o llame al 201-934-8500. Las piezas y la mano de obra involucrada en estas reparaciones están garantizadas por 90 días cuando son realizadas por el departamento de servicio de fábrica de Bogen. Todos los gastos de envío, además de los gastos de las piezas y la mano de obra, correrán a cargo del propietario. Todas las devoluciones requieren un número de autorización de devolución. Para un servicio de garantía o reparación más eficiente, incluya una descripción de la falla.

Los productos fabricados y etiquetados por otras compañías pueden estar cubiertos por garantías ofrecidas por dichas compañías. Por favor, llame al servicio al cliente de Bogen o consulte el embalaje del producto para ver la garantía del fabricante en el caso de productos que no tengan la marca de NEAR.

11/2014

Este producto está sujeto a las regulaciones de la Unión Europea que promuevan el reuso y reciclaje de equipo eléctrico y electrónico usado. El símbolo de la izquierda, en el producto, en las baterías o en el embalaje, significa que el producto y sus baterías no deben ser desechados con los desperdicios del hogar. En su lugar, es su responsabilidad desechar su equipo llevándolo a un punto de recolección designado para el reciclaje del equipo eléctrico y electrónico usado. La recolección y reciclaje por separado del equipo que pretende desechar al momento de su eliminación ayudará a conservar los recursos naturales y a garantizar que se reciclen de una manera que proteja la salud humana y el medio ambiente. Para más información sobre los lugares donde pueda dejar los equipos que va a desechar, póngase en contacto con la oficina de su ciudad, su servicio local de eliminación de desperdicios o el lugar donde compró el producto.

MANIFESTACIÓN DE DECLARACIÓN DE CONFORMIDAD: Bogen Communications, Inc., por la presente, declara que este producto cumple con los requerimientos esenciales y otras disposiciones relevantes de todas las directivas pertinentes de la Unión Europea. La Declaración de Conformidad es la declaración del fabricante de que el producto cumple con esas directivas. La Declaración de Conformidad completa se encuentra en: www.nearspeakers.com

RoHS COMPLIANT

DEBE SEGUIR DE MANERA PRECISA LAS INSTRUCCIONES PARA TODAS LAS PIEZAS INVOLUCRADAS EN ESTA INSTALACIÓN. DE NO HACERLO, PUEDE CAUSAR LESIONES SERIAS O INCLUSO LA MUERTE A USTED O A OTRAS PERSONAS Y PUEDE EXPONERSE A POSIBLES ACCIONES LEGALES

NEAR®
NOTHING COMES CLOSER

www.bogen.com

NEAR is a Division of Bogen Communications, Inc.

3 Cableado usando enchufes de conector “Perfect Fit” de IG4M

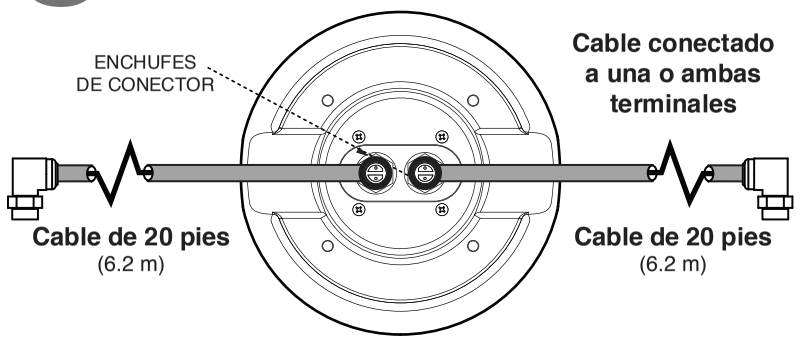

VISTA POR DEBAJO DEL ALTAVOZ IG4M

Detalle que muestra el cable cortado de los primeros altavoces en una cadena para extender la longitud

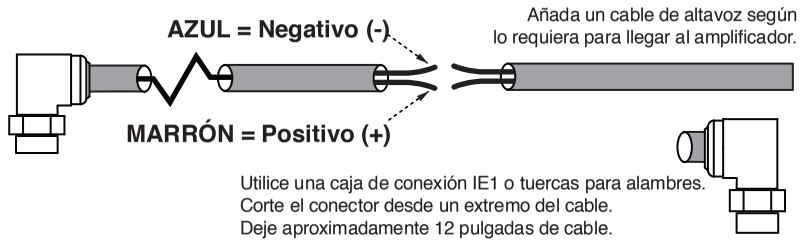

4A Instalación del IG4M a nivel del terreno o sobre el terreno

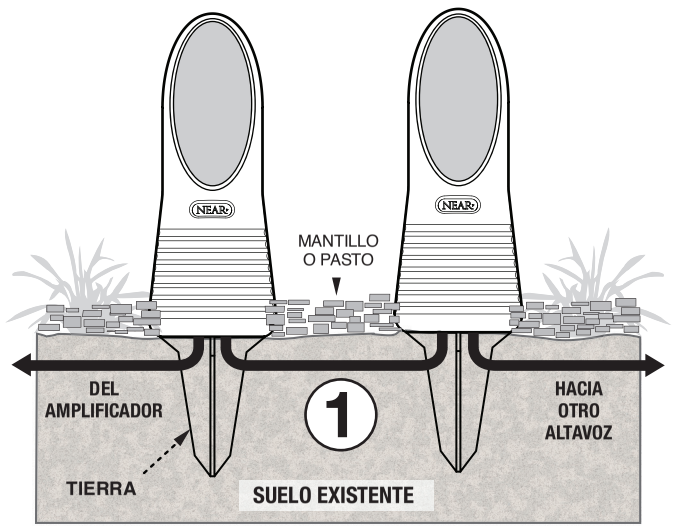

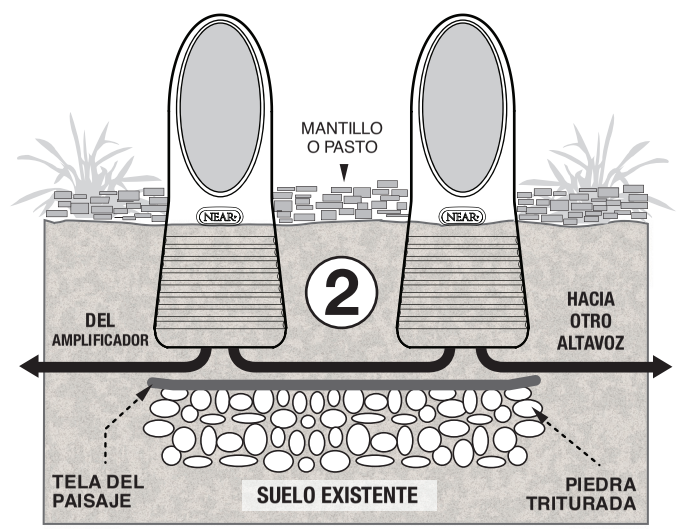

Un altavoz IG4M se puede colocar en la superficie usando la estaca incluida para asegurar el altavoz en su lugar *(vea el ejemplo 1)*. Si opta por enterrar parcialmente el IG4M (hasta la parte inferior de la rejilla del altavoz, como máximo), no es necesario usar la estaca. Para garantizar un mejor drenaje, es buena idea añadir unas cuantas pulgadas de piedra triturada, cubierta por una capa de tela para jardinería. Compacte la tierra alrededor del altavoz lo más que se pueda para evitar que se derramen grandes cantidades de agua por los lados de la carcasa y hacia el agujero excavado *(vea el ejemplo 2)*. Si el nivel freático es inusualmente alto en el lugar donde se encuentra el altavoz, consulte la **sección 4B** para obtener más instrucciones.

4B Asegurando un IG4M a nivel del terreno cuando el nivel freático del área es alto o con grandes niveles de agua

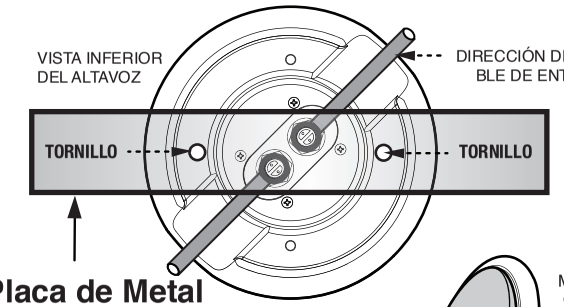

Placa de Metal o Canal Listón

(aprox. 2”-6” de ancho x 12”-14” de longitud)

Utilice dos (2) tornillos (M5) con arandelas para fijar una placa de metal inoxidable o un canal listón en la parte inferior del altavoz IG4M.

Utilice un objeto pesado, como un bloque para jardín o una piedra pesada para dar mayor seguridad al altavoz durante condiciones de mucha agua o inundación.

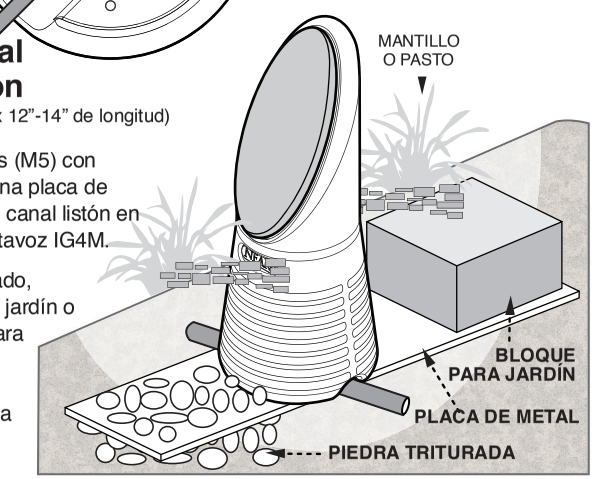

5A Conexión del cableado del IG4M: Sistema de baja impedancia

Cada altavoz del IG4M está ajustado a 16 ohmios (ajuste de fábrica). Esto genera una carga de 4 ohmios en el amplificador. El subwoofer del ejemplo, el IGS100M/K de NEAR, está cableado como un altavoz de 4 ohmios (están dos bobinas de voz en paralelo). Consulte la sección 2 en el diagrama del interruptor.

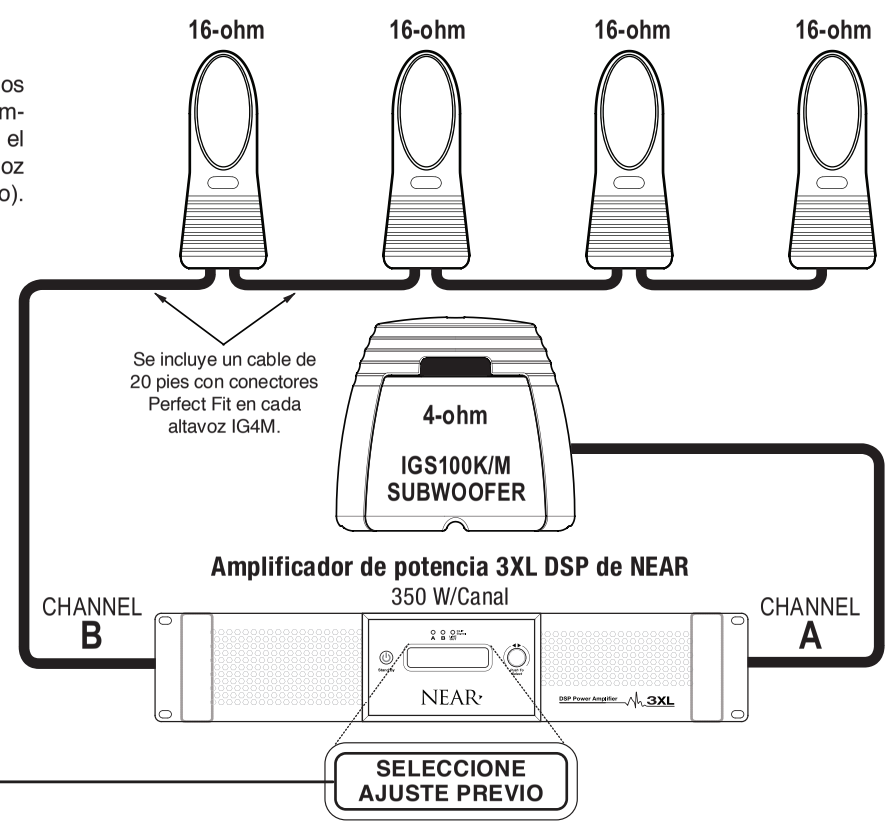

PARA SISTEMAS IG.44.1 DE NEARSCAPES:

Los amplificadores de potencia 3XL/7XL de NEAR cuentan con AJUSTES PREVIOS específicos para este sistema. Seleccione para una sencilla configuración del sistema:

U-NS IG44.1DSP

Para otras combinaciones de altavoces, consulte el manual del amplificador XL de NEAR.

ALTERNATIVA:

Los amplificadores de potencia 3XL/7XL de NEAR cuentan con AJUSTES PREVIOS de cruce y ecualización específicos para diversas combinaciones de este altavoz con los subwoofers de NEAR. Consulte el manual del amplificador XL para configurar el sistema de manera sencilla.

5B IG4M Anschluss: 70-V/8-Ohm-Hybridsystem

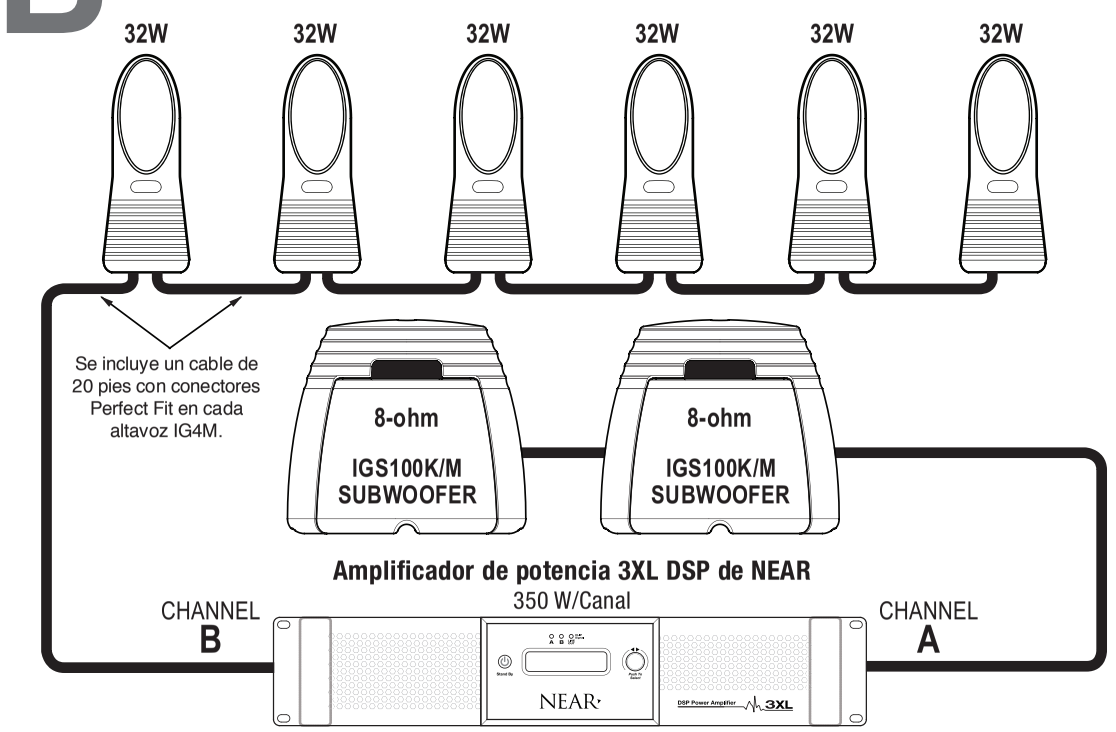

(Un máximo de 10 X 32W = 320W en un canal del amplificador 3XL).

Ejemplo de un sistema híbrido: 4 ohmios en el canal A (subwoofers), 70V en el canal B con cada altavoz IG4M configurado a la posición de 32W.